LAY-OUT indicativo

per blocchiera “B 35 S”

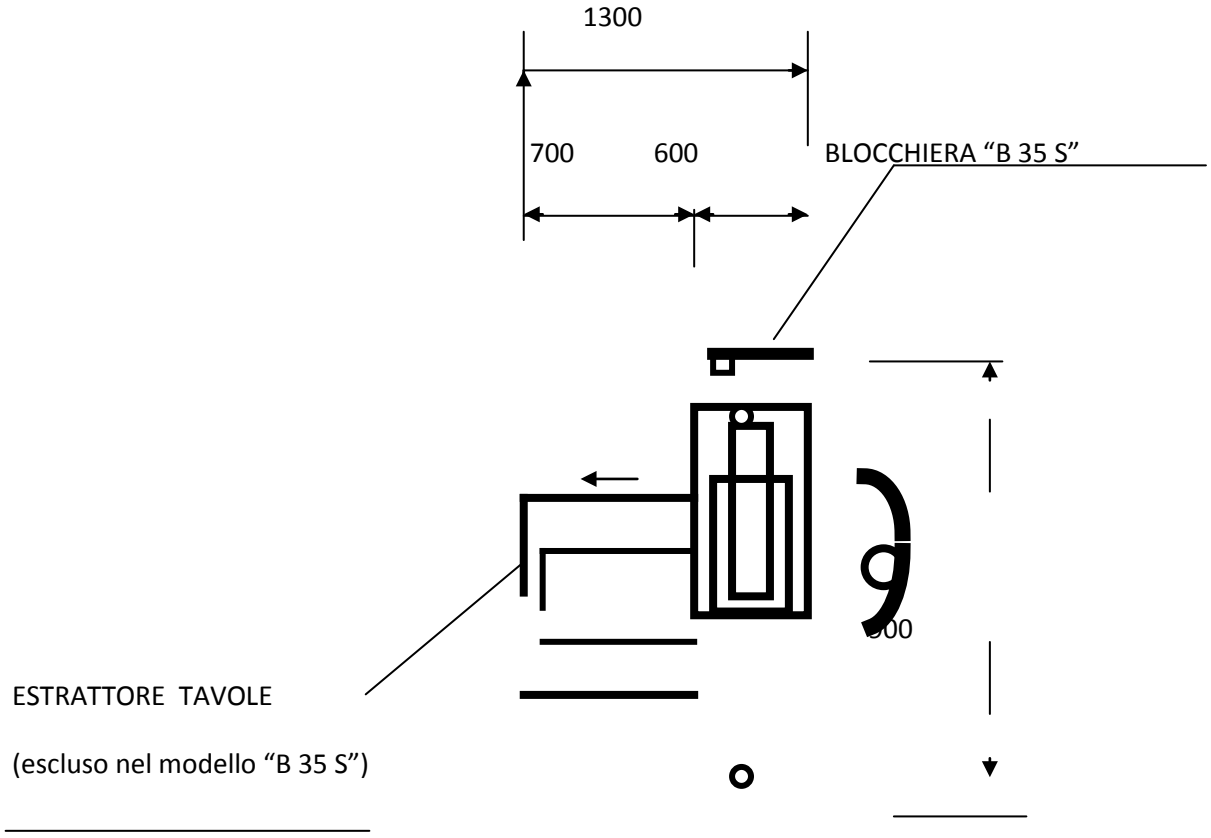

Petrillo Francesco - Titolare - Cellulare: 0039 338 6493085 –Ufficio: 0039 0773 402039 – Fax: 0039 0773 019884
Skype user name: petrillofrancesco - Skype number: 0044 20 81232736 – email: petrillo@petrillo.it